FICHE TECHNIQUE

FACADE HABILLAGE BÂTI SUPPORT PLACARDS *SUR MESURE*

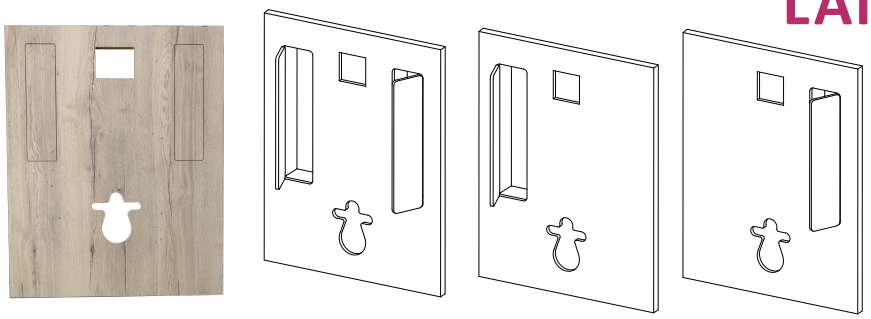

L'ATOUT RANGEMENT AJUSTÉ

FAÇADE HABILLAGE BÂTI SUPPORT PLACARDS SUR MESURE	
DESCRIPTIF	Façade habillage bâti support avec placards sur mesure
REF.	Voir catalogue
ASPECT - COULEUR	Chêne vieilli – Chêne tabac - Blanc lisse – Blanc pierre fine
MATIÈRE	Panneau P3 hydro mélaminé deux faces
ÉPAISSEUR	1,9 cm / 2,4 cm pierre fine
LARGEUR	Entre 77*/88** et 130 cm (*version une porte / **version 2 portes)
HAUTEUR	Max 130 cm
AJUSTAGE	Re-coupable sur chantier (scie sauteuse / scie circulaire lame carbure / scie cloche)
EMBALLAGE	Carton renforcé
CONDITIONNEMENT	Unitaire
POIDS	20 kg en deux placards pour un 125x100cm (24 kg en aspect pierre fine blanc)
ENTRETIEN	Facile – Tout type de produit d'entretien et de détachant
CONSEIL DE POSE	Fixation obtenue par serrage mécanique entre WC et Châssis bâti-support et deux profils à fixer au mur (non fourni)

4 rue Jacques Laurent ZA Sud Est 85150 LES ACHARDS
02 51 99 18 01 - contact@profil-concept.fr
SARL au capital de 7 500€ - N° SIRET 448 449 983 000 56
N° TVA FR 22448449983 - APE-NAF 2229A

PROFILconcept Sanitaire Menuiserie Industrie

FICHE DE COTES – BON DE COMMANDE

HABILLAGE BÂTI SUPPORT AVEC PLACARDS *SUR MESURE (1/6)*

2 placards

DATE	
ENTREPRISE	
REF CHANTIER	
MARQUE BATI	Si GROHE, préciser sens du bouton
COULEUR	☐ *Chêne vieilli* ☐ *Blanc lisse* ☐ *Blanc pierre* ☐ *Chêne tabac*

L'ATOUT RANGEMENT AJUSTÉ

☐ Option jambage droit
Préciser profondeur : _____cm

☐ Option jambage gauche
Préciser profondeur : _____cm

☐ Option jambage droit et gauche
Préciser profondeur : _____cm

☐ Option 1 étagère supplémentaire
(1 par placard déjà incluse)

☐ Option 2 étagères supplémentaires
(1 par placard déjà incluse)

☐ Option modif dimension 1 placard
Préciser hauteur : _____cm / largeur : _____cm**

☐ Option modif dimension 2 placards
Gauche : hauteur : _____cm / largeur : _____cm**
Droite : hauteur : _____cm / largeur : _____cm**
** Largeur 15 à 60, Hauteur 50 à 120*

☐ Plus value RAL (sur blanc lisse ou blanc pierre

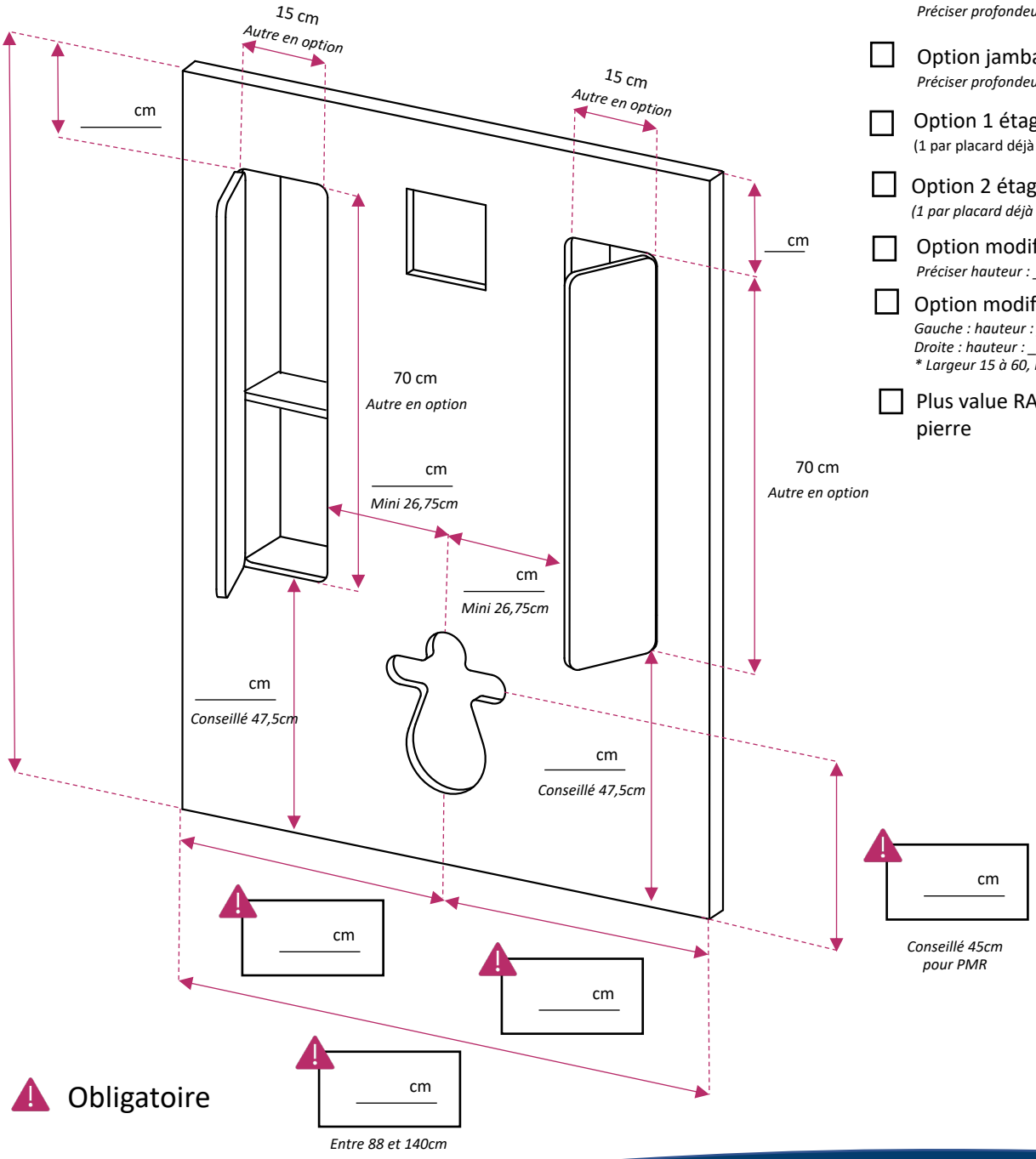

Obligatoire

18/11/ 2025

4 rue Jacques Laurent ZA Sud Est 85150 LES ACHARDS
02 51 99 18 01 - contact@profil-concept.fr
SARL au capital de 7 500€ - N° SIRET 448 449 983 000 56
N° TVA FR 22448449983 - APE-NAF 2229A

PROFILconcept Sanitaire Menuiserie Industrie

FICHE DE COTES – BON DE COMMANDE

HABILLAGE BÂTI SUPPORT AVEC PLACARD *SUR MESURE (2/6)*

2 placards

L'ATOUT RANGEMENT AJUSTÉ

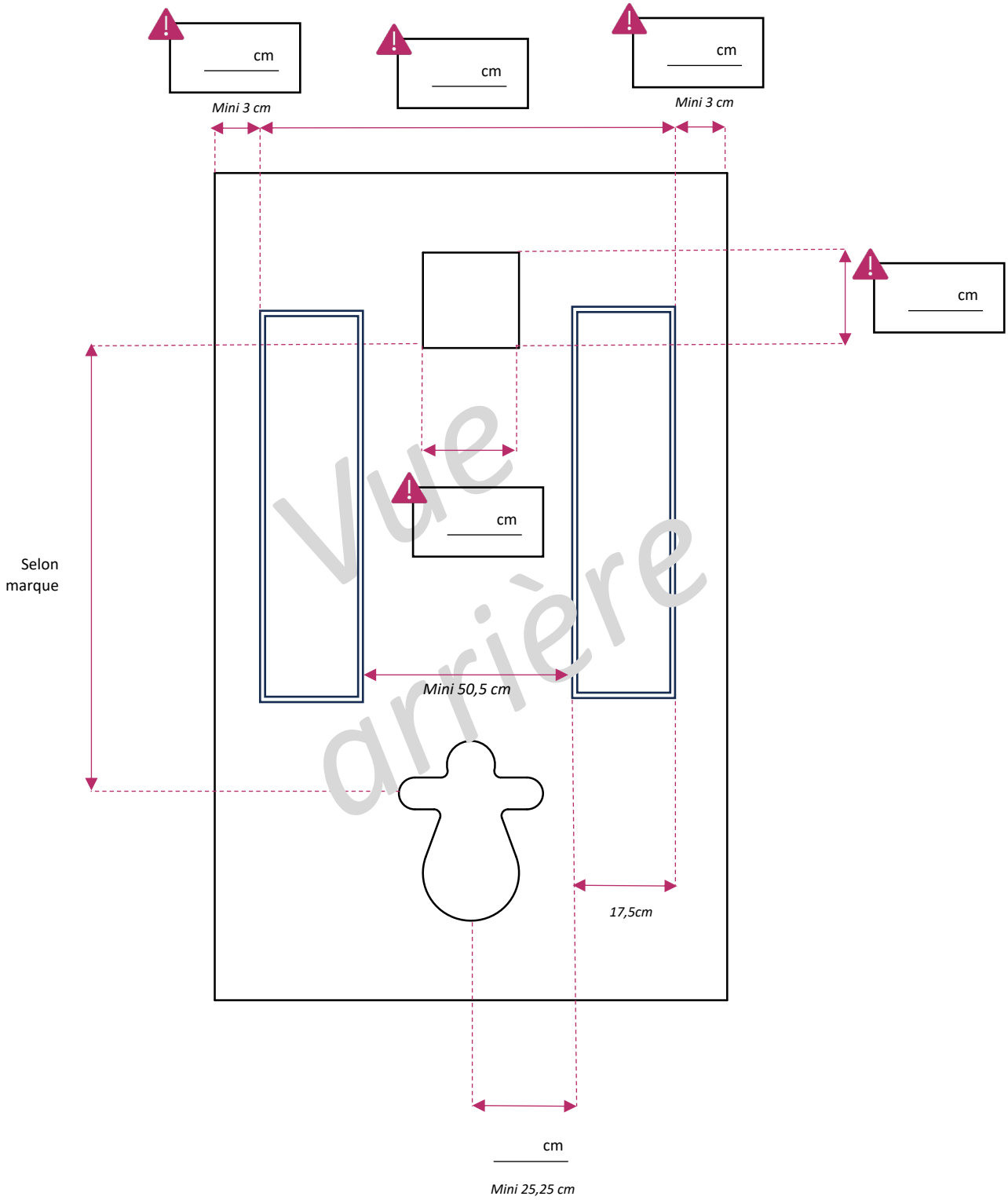

18/11/ 2025

4 rue Jacques Laurent ZA Sud Est 85150 LES ACHARDS
02 51 99 18 01 - contact@profil-concept.fr
SARL au capital de 7 500€ - N° SIRET 448 449 983 000 56
N° TVA FR 22448449983 - APE-NAF 2229A

PROFILconcept Sanitaire Menuiserie Industrie

Façade habillage bâti support

OPTION JAMBAGES / RETOURS

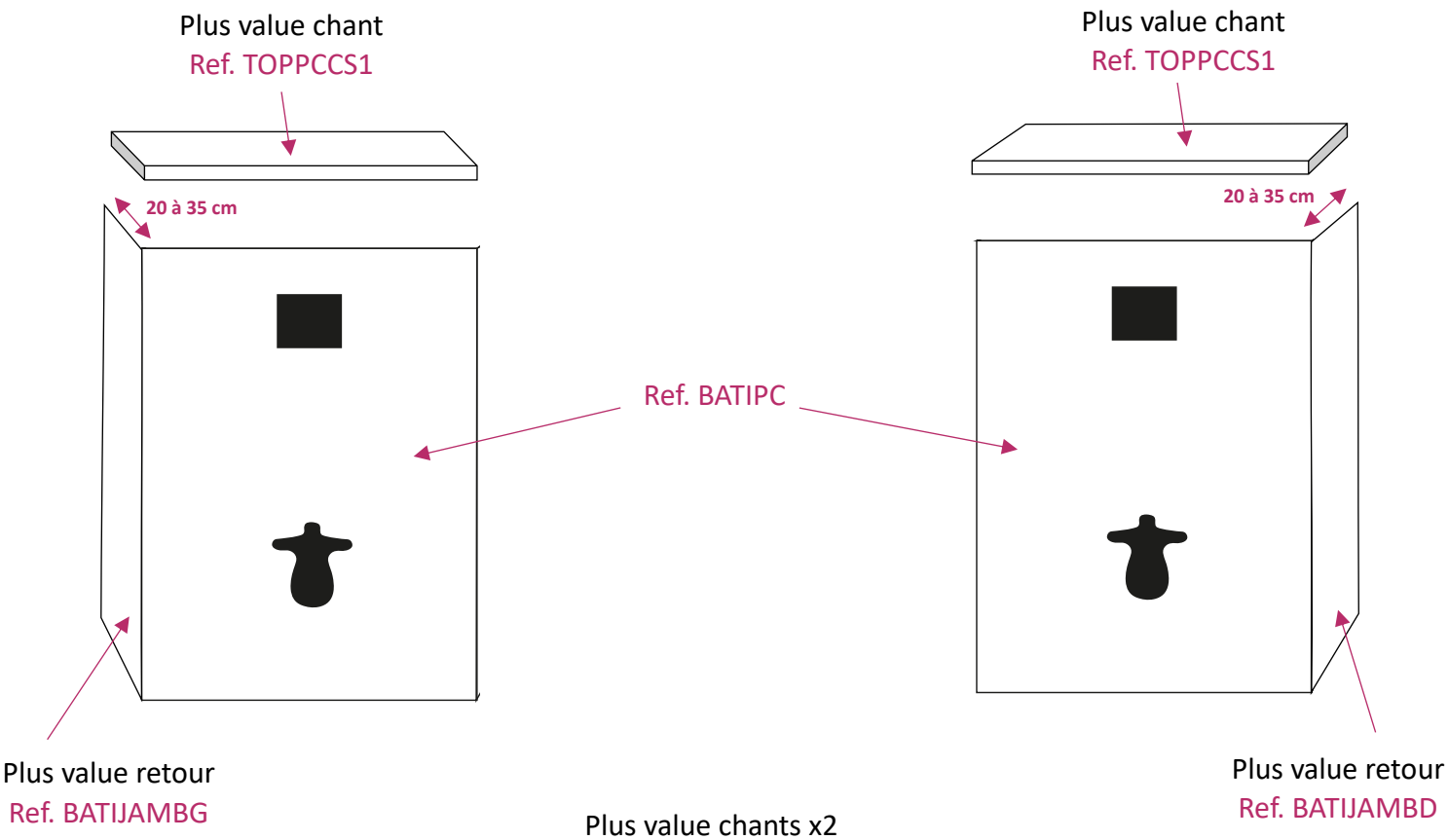

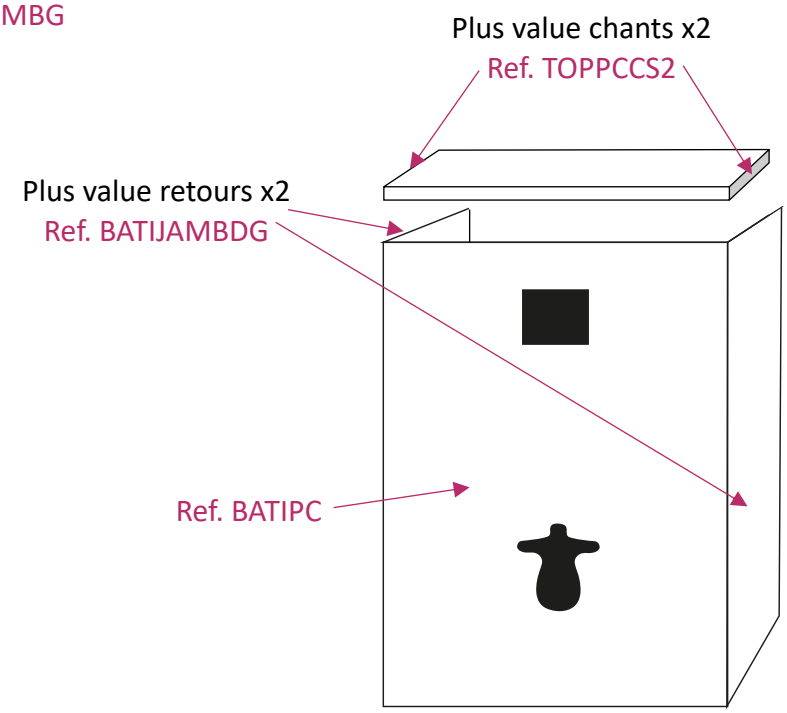

4 rue Jacques Laurent ZA Sud Est 85150 LES ACHARDS
02 51 99 18 01 - contact@profil-concept.fr
SARL au capital de 7 500€ - N° SIRET 448 449 983 000 56
N° TVA FR 22448449983 - APE-NAF 2229A

PROFILconcept Sanitaire Menuiserie Industrie

Façade habillage bâti support

OPTION JAMBAGES / RETOURS

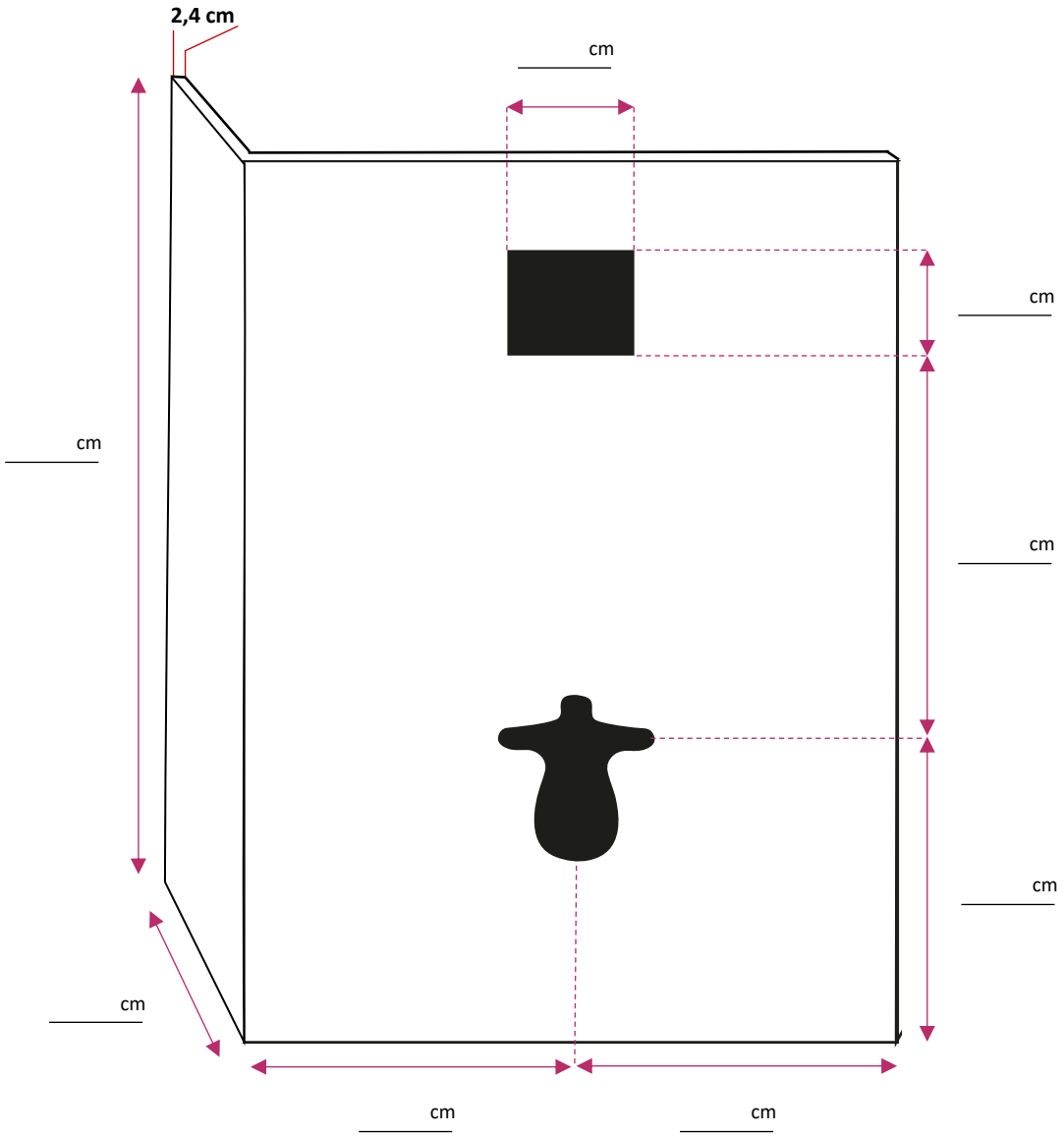

Retour gauche

Ref. BATIJAMBG

4 rue Jacques Laurent ZA Sud Est 85150 LES ACHARDS
02 51 99 18 01 - contact@profil-concept.fr
SARL au capital de 7 500€ - N° SIRET 448 449 983 000 56
N° TVA FR 22448449983 - APE-NAF 2229A

PROFILconcept Sanitaire Menuiserie Industrie

Façade habillage bâti support

OPTION JAMBAGES / RETOURS

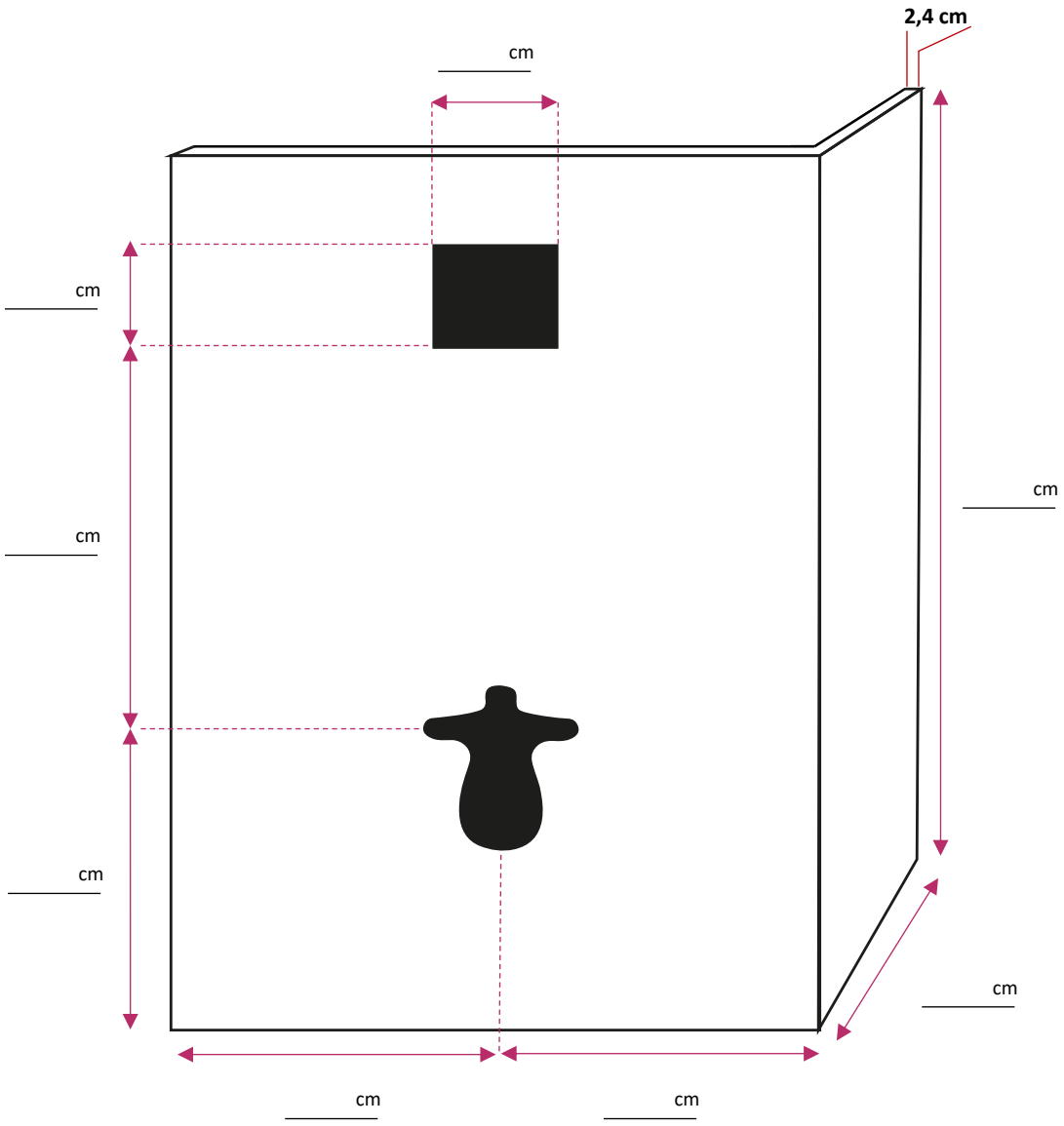

Retour droit

Ref. BATIJAMBD

4 rue Jacques Laurent ZA Sud Est 85150 LES ACHARDS
02 51 99 18 01 - contact@profil-concept.fr
SARL au capital de 7 500€ - N° SIRET 448 449 983 000 56
N° TVA FR 22448449983 - APE-NAF 2229A

PROFILconcept Sanitaire Menuiserie Industrie

Façade habillage bâti support

OPTION JAMBAGES / RETOURS

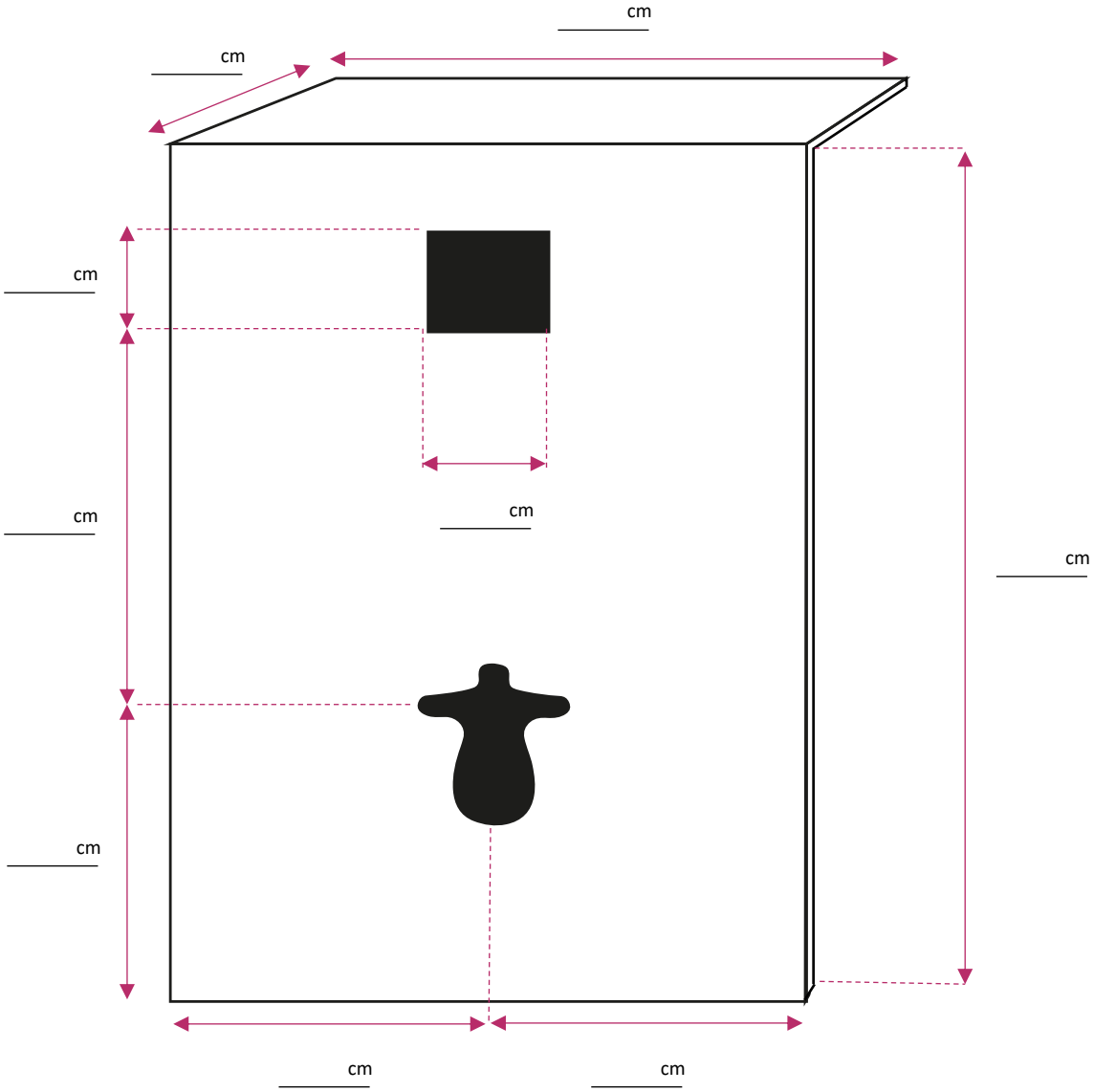

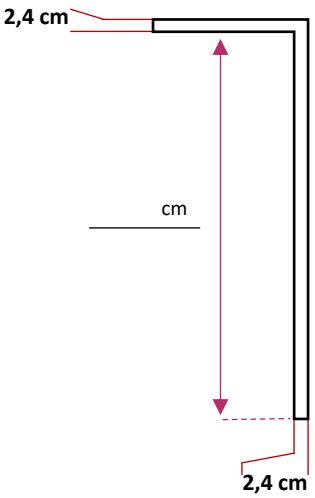

Vue du côté gauche

Retour supérieur

Ref. BATISUP

4 rue Jacques Laurent ZA Sud Est 85150 LES ACHARDS
02 51 99 18 01 - contact@profil-concept.fr
SARL au capital de 7 500€ - N° SIRET 448 449 983 000 56
N° TVA FR 22448449983 - APE-NAF 2229A

PROFILconcept Sanitaire Menuiserie Industrie

Façade habillage bâti support

OPTION JAMBAGES / RETOURS

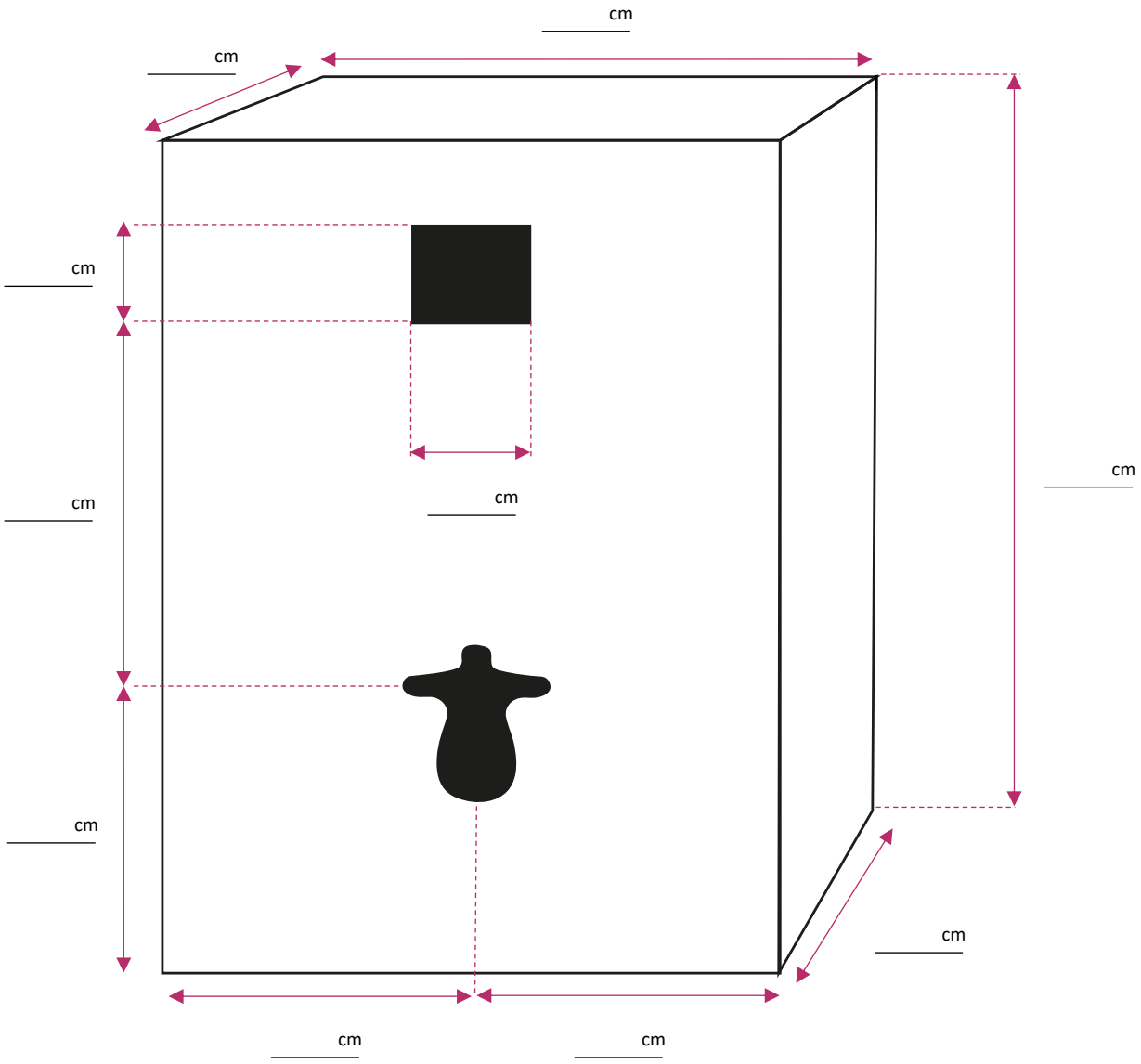

Vue
côté gauche

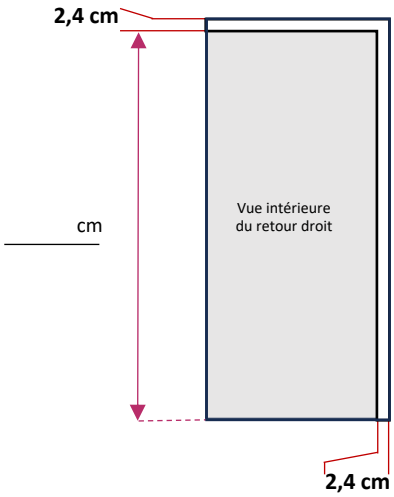

Retour droit et supérieur
Ref. BATIJAMBDS

4 rue Jacques Laurent ZA Sud Est 85150 LES ACHARDS
02 51 99 18 01 - contact@profil-concept.fr
SARL au capital de 7 500€ - N° SIRET 448 449 983 000 56
N° TVA FR 22448449983 - APE-NAF 2229A

PROFILconcept
Sanitaire Menuiserie Industrie

Façade habillage bâti support

OPTION JAMBAGES / RETOURS

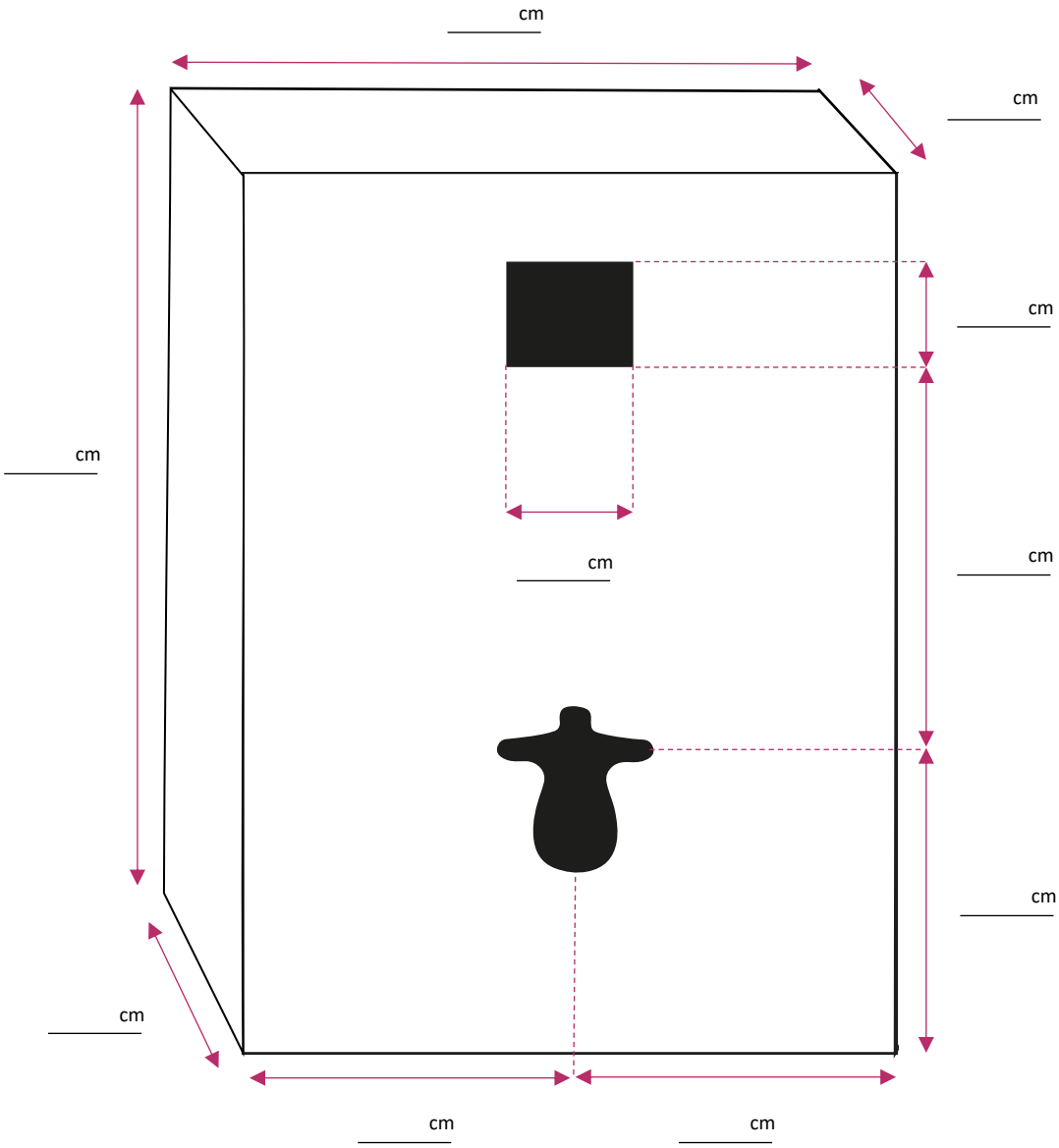

Vue côté droit

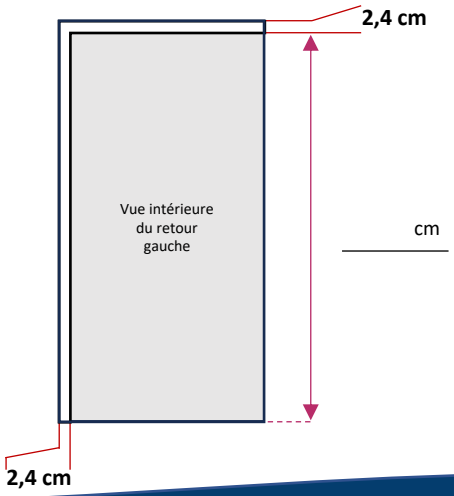

Retour gauche et supérieur

Ref. BATIJAMBGS

4 rue Jacques Laurent ZA Sud Est 85150 LES ACHARDS
02 51 99 18 01 - contact@profil-concept.fr
SARL au capital de 7 500€ - N° SIRET 448 449 983 000 56
N° TVA FR 22448449983 - APE-NAF 2229A

PROFILconcept Sanitaire Menuiserie Industrie

Façade habillage bâti support

OPTION JAMBAGES / RETOURS

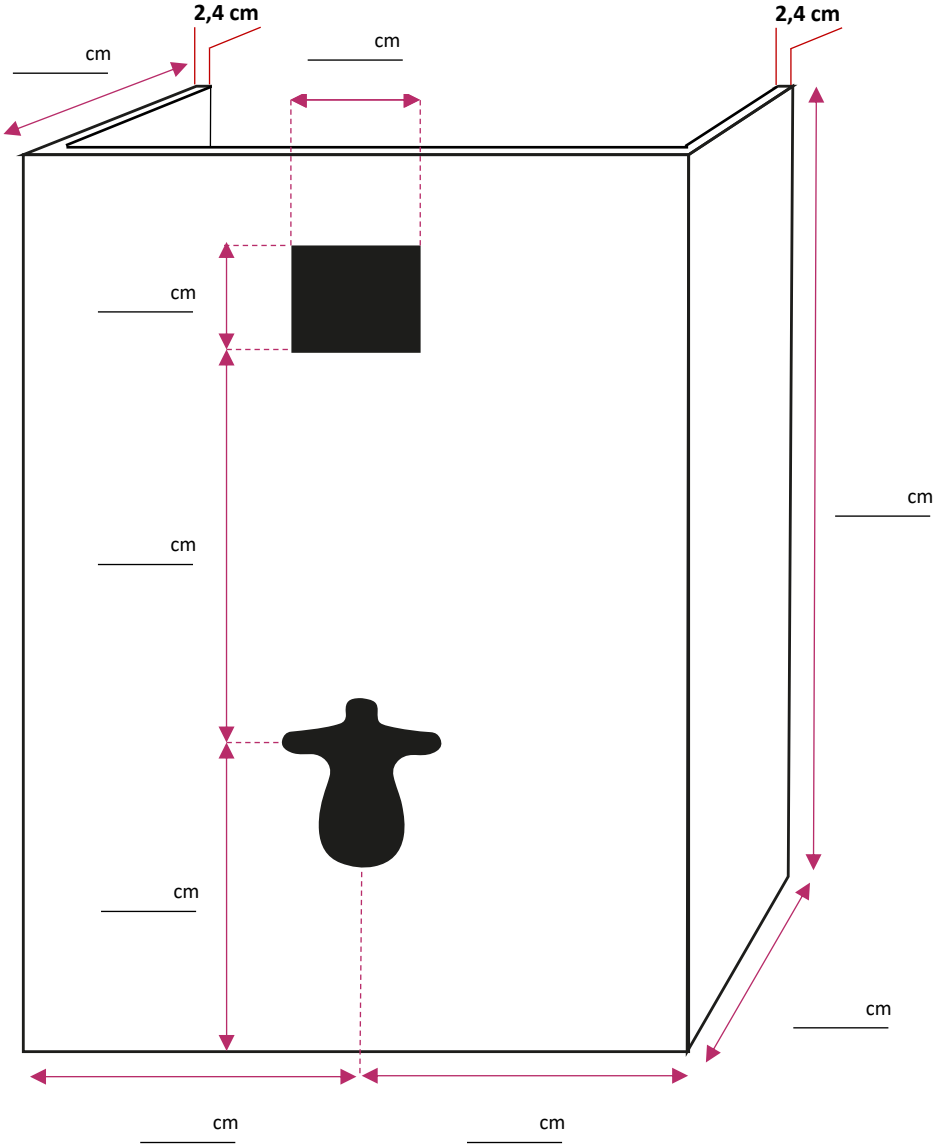

Retour droite et gauche

Ref. BATIJAMBDG

4 rue Jacques Laurent ZA Sud Est 85150 LES ACHARDS
02 51 99 18 01 - contact@profil-concept.fr
SARL au capital de 7 500€ - N° SIRET 448 449 983 000 56
N° TVA FR 22448449983 - APE-NAF 2229A

PROFILconcept Sanitaire Menuiserie Industrie